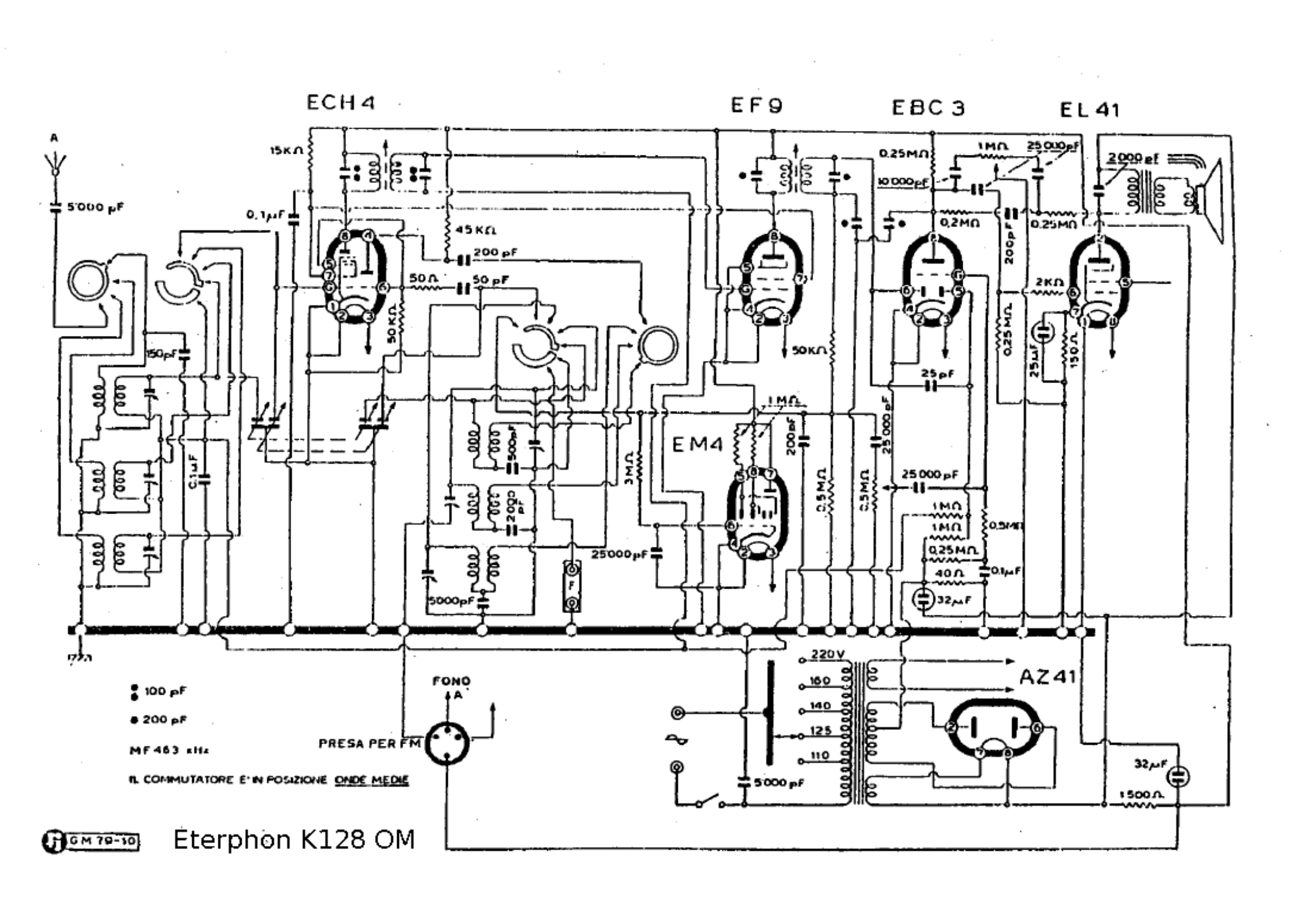

Eterphon K128 OM